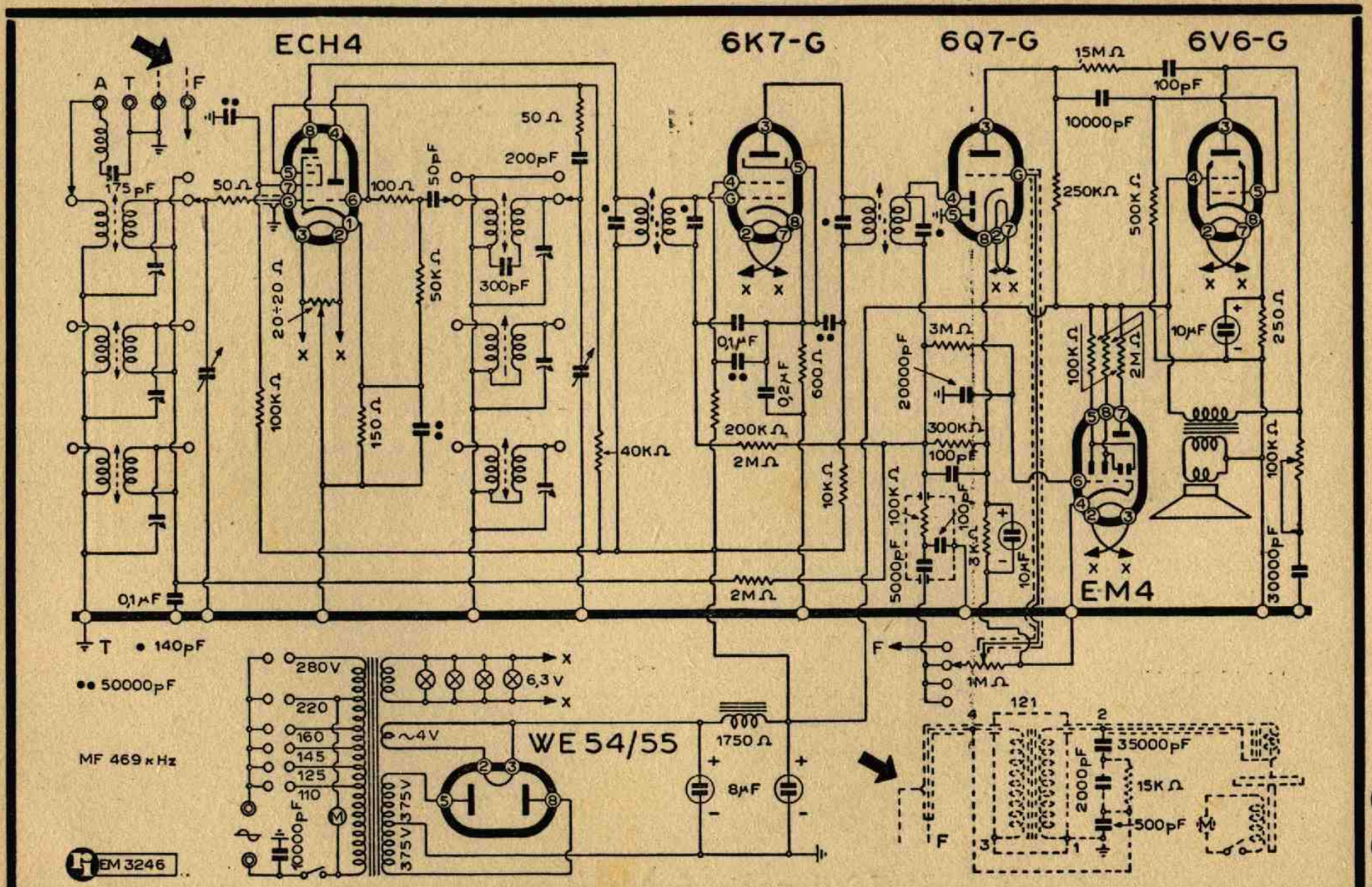


**N.B. - Le varianti per ottenere il mod. S 541 RF sono a tratteggio.**

 Proprietà riservata 